ШЛИХОДОВОДОЧНАЯ УСТАНОВКА

Шлиходоводочная установка (ШДУ) предназначена для доводки золотосодержащих концентратов гравитационных обогатительных фабрик, драг и промприборов. Установка также может использоваться при переработке гравиоконцентратов полиметаллических и редкометальных руд и россыпей.

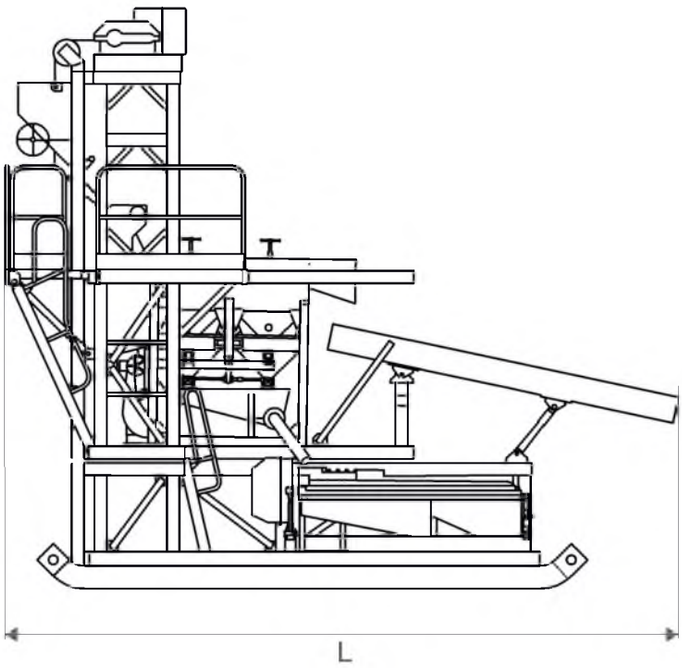

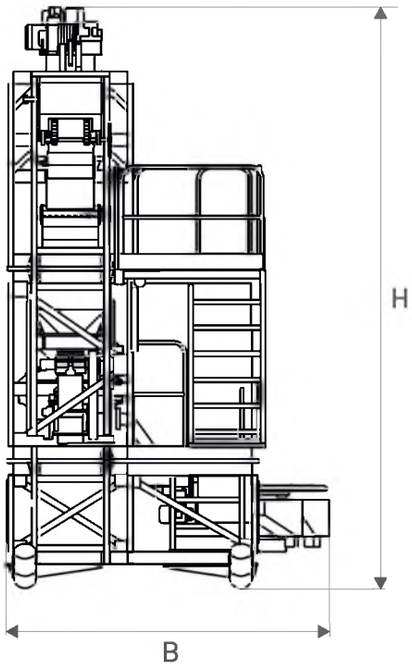

Параметры	ШДУ-0,2	ШДУ-1
Производительность по исходному продукту, т/ч, не более	0,9	10
Крупность исходного материала, мм, не более	8	10
Суммарная установленная мощность электродвигателей, кВт	2,95	2,57
Габаритные размеры, мм, не более		
длина (L)	4610	6500
ширина (B)	3080	3240
высота (H)	3120	5600
Масса, кг, не более	1990	5700